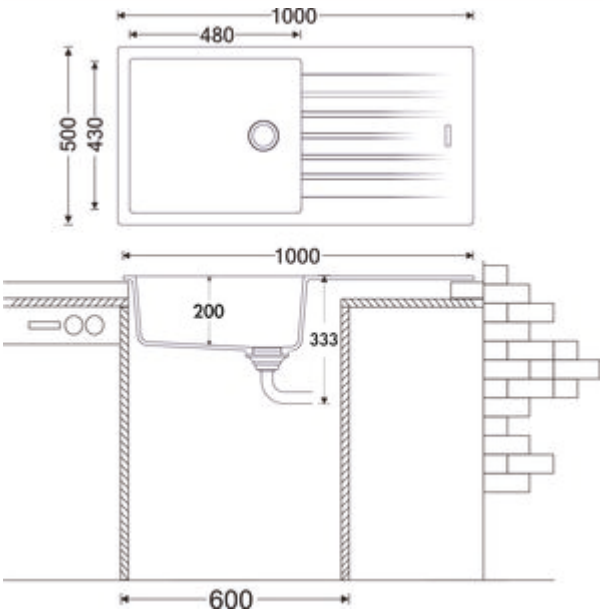

Angola 100 L

Produktnummer: 1106033
Konfiguration: granit metallico

Konfigurationsoptionen

1106031 | granit nero
1106032 | granit espresso
1106033 | granit metallico
1106035 | granit magnolia
1106036 | granit concrete
1106037 | granit lava
1106038 | granit nero assoluto

✓ Einbauspüle
✓ Composite
✓ Exzentergarnitur, verchromt

Einbauspüle. Composite, mit großem Becken und Abtropffläche, reversibel. 3½" Siebkorbventil mit Drehexzentergarnitur, verchromt.
— beidseitig durchgebohrt
— geeignet für Arbeitsplattenstärken von 22 mm bis 44 mm
— Ausschnittmaß ca. 980 x 480 mm
— auch verwendbar in Kombination mit Heißwasser-Armaturen (+/–100 °C)

weitere Infos...

Technische Daten

Artikeltyp	Spüle	Lochbohrungen	2
Breite	1.000 mm	Hinweis Armaturbohrung	vorgebohrt
Material	Composite	Anordnung Becken	Reversibel
Einbauvariante	Einbauspüle	Anzahl Becken	1 Hauptbecken
Breite Hauptbecken	480 mm	Anzahl Überlaufstellen	1
Höhe Hauptbecken	200 mm	Abtropffläche	Mit geriffelter Abtropffläche
Tiefe Hauptbecken	430 mm	Ventilart	3 1/2" Siebkorbventil
Ausschnittmaß	ca. 980 x 480 mm	Überlauf	Überlauf im Hauptbecken
Materialstärke Arbeitsplatte maximal	44 mm	Garnitur	Exzentergarnitur, verchromt
Materialstärke Arbeitsplatte minimal	22 mm	Schrankbreite	600 mm
Anzahl Hahnlöcher	1	Garniturbetätigung	Drehexzenter verchromt
Armaturenbank	Ja	geeignet für	auch verwendbar in Kombination mit Heißwasser-Armaturen (+/–100 °C)

Zubehör

1106050	Schneidbrett aus Glas, 530 x 300 mm

Naber GmbH
Enschedestr. 24
DE-48529 Nordhorn

Tel. +49 5921 704-0
Fax +49 5921 704-140
naber@naber.com

Ersatzteile

1106063	Drehexzentergarnitur, Ablaufgarnitur, 3½" Siebkorbventil, für Angola 100, Angola 100 L, Singoli 600
1106280	Austauschset Drehexzentergarnitur, Ablaufgarnitur, schwarz

Empfehlungen

1100406	Gramix 1 Hochdruck-Armatur, Spültischarmatur, granit concrete
1100412	Gramix 2 Hochdruck-Armatur, Spültischarmatur, granit espresso
1100416	Gramix 2 Hochdruck-Armatur, Spültischarmatur, granit concrete
1100402	Gramix 1 Hochdruck-Armatur, Spültischarmatur, granit espresso
1100405	Gramix 1 Hochdruck-Armatur, Spültischarmatur, granit magnolia
1100411	Gramix 2 Hochdruck-Armatur, Spültischarmatur, granit nero
1100413	Gramix 2 Hochdruck-Armatur, Spültischarmatur, granit metallico
1100415	Gramix 2 Hochdruck-Armatur, Spültischarmatur, granit magnolia
1100401	Gramix 1 Hochdruck-Armatur, Spültischarmatur, granit nero
1100403	Gramix 1 Hochdruck-Armatur, Spültischarmatur, granit metallico
1100407	Gramix 1 Hochdruck-Armatur, Spültischarmatur, granit lava
1100417	Gramix 2 Hochdruck-Armatur, Spültischarmatur, granit lava

Maßskizze (PDF)

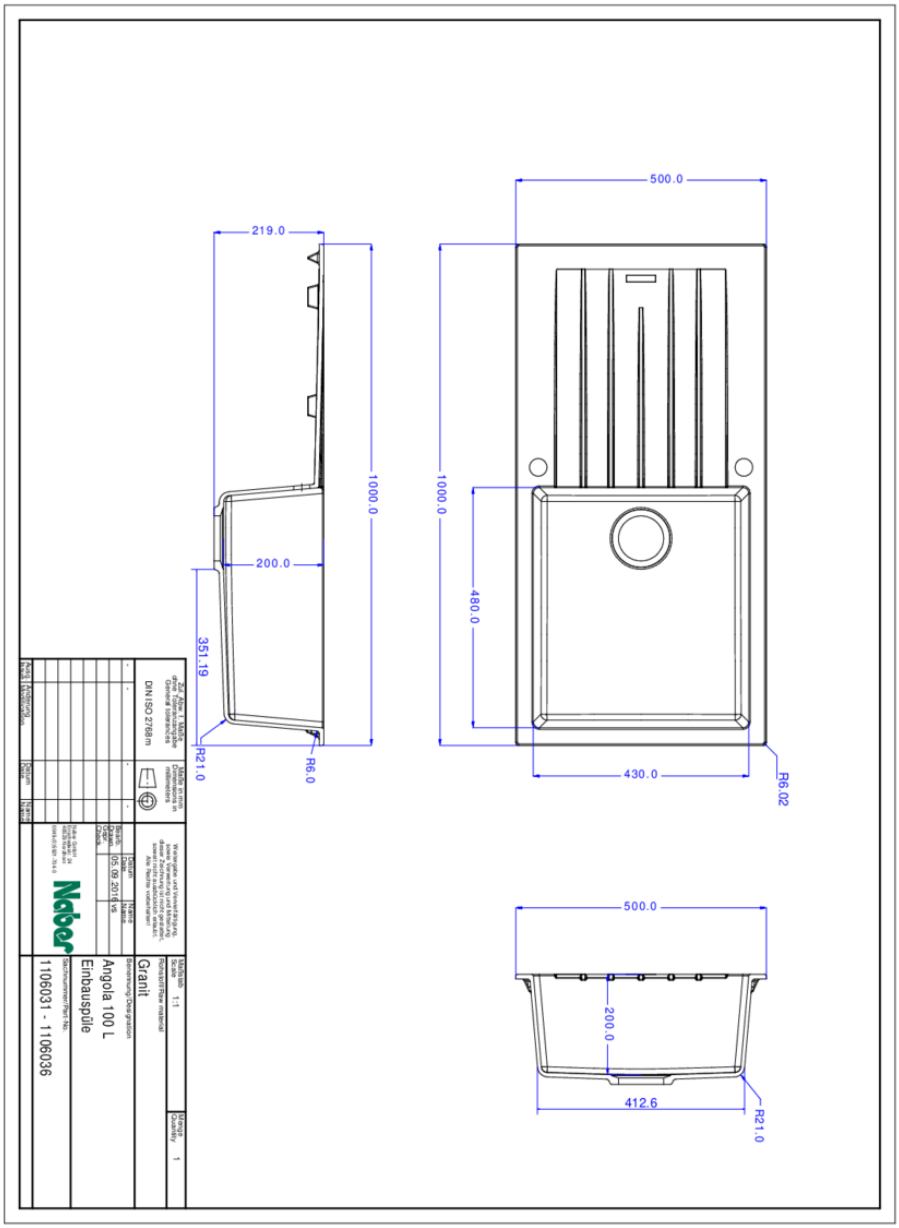
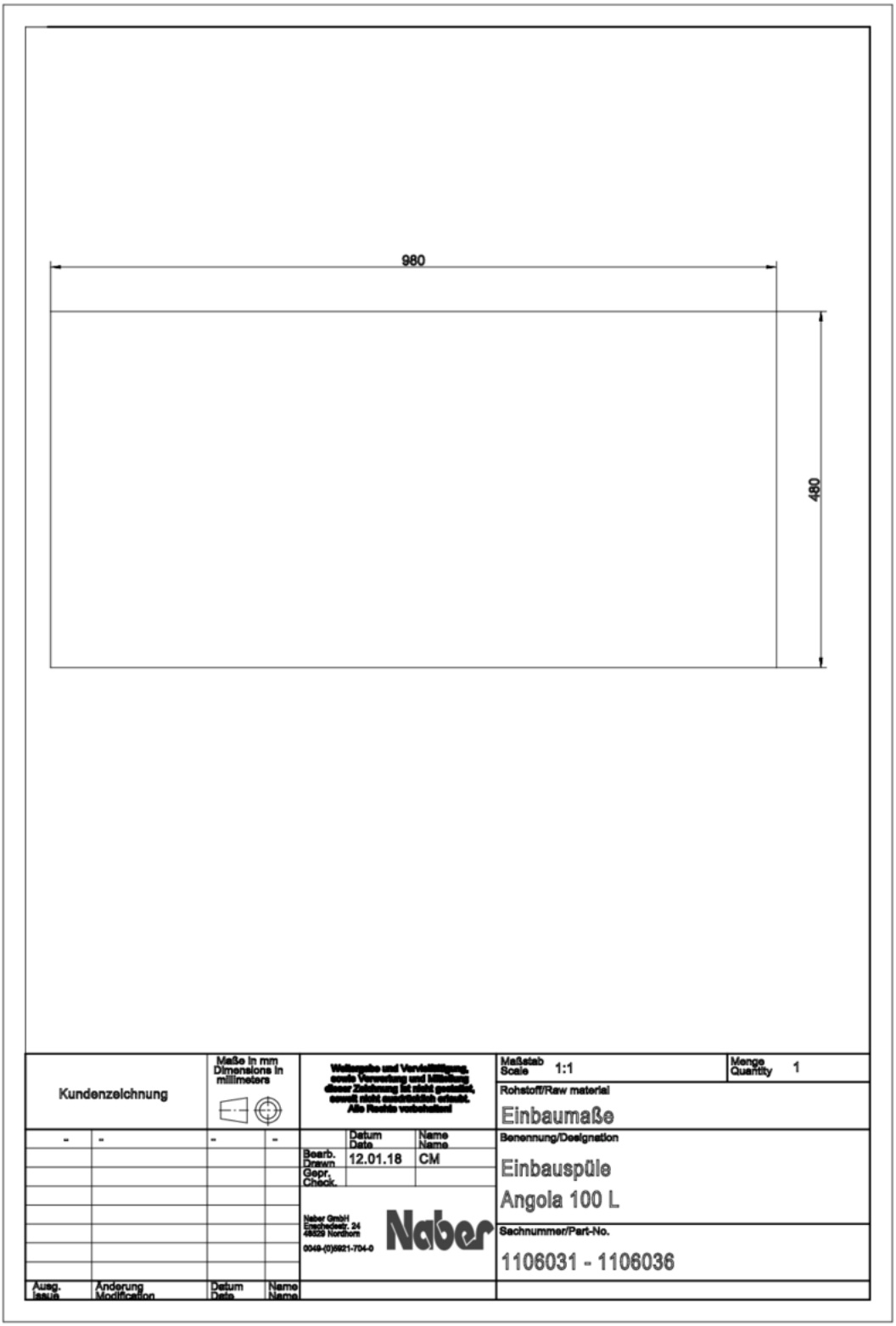
Einbaumaße (PDF)