COMPAIR STEEL flow®
SF-E-Jal Col® 150 Mauerkasten inkl. THERMOBOX

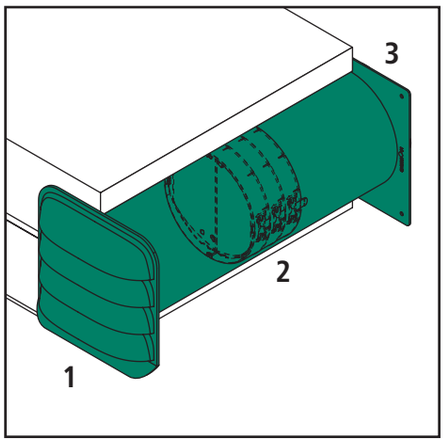

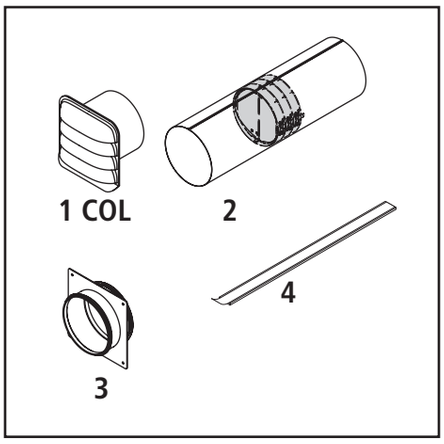

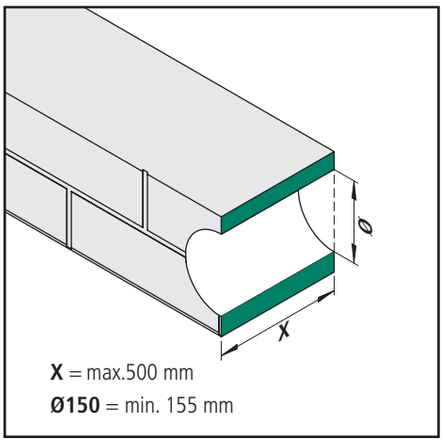

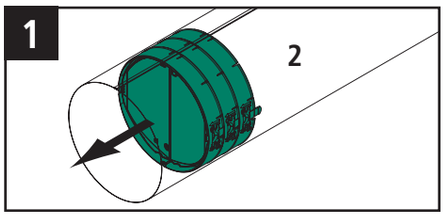

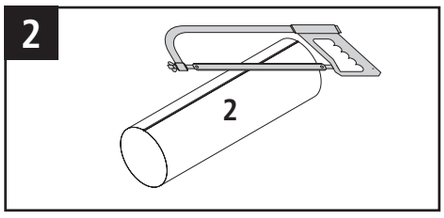

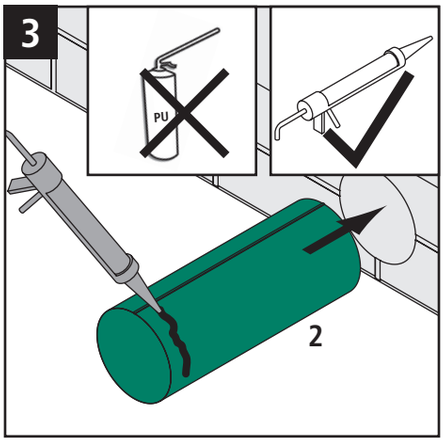

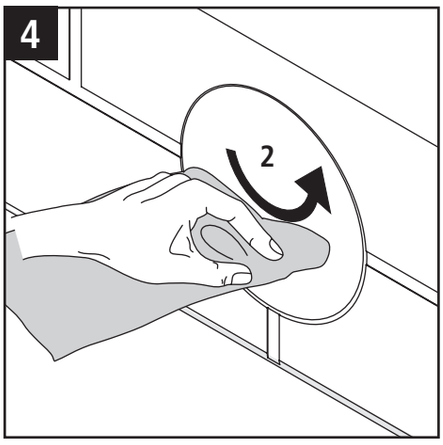

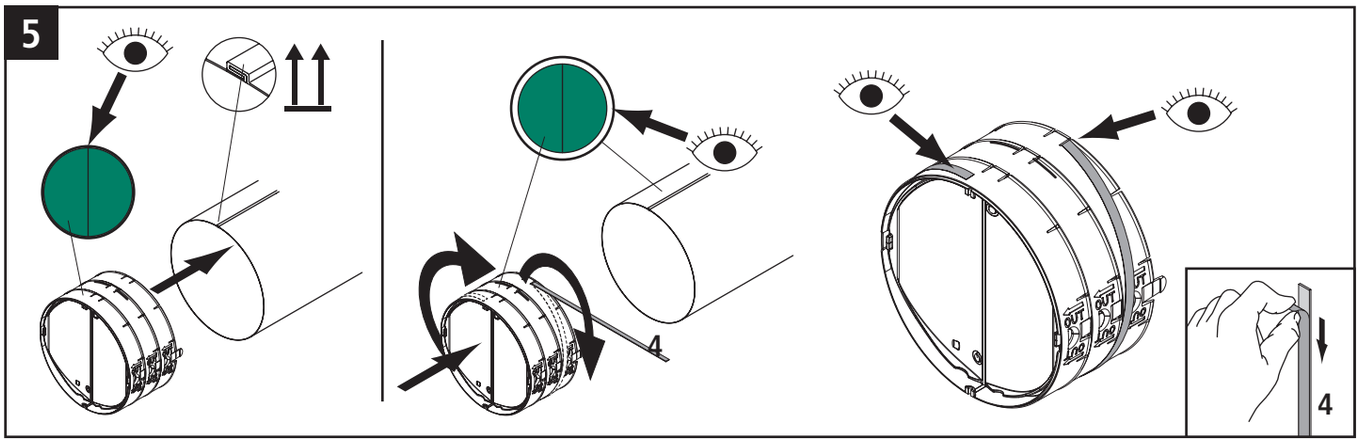

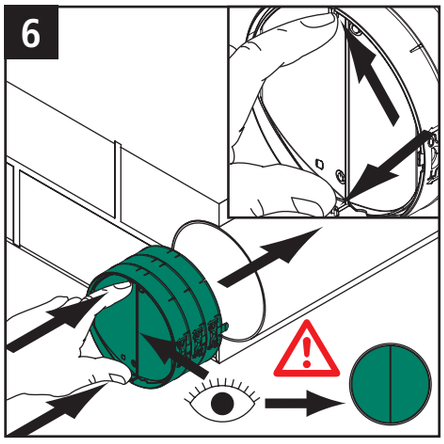

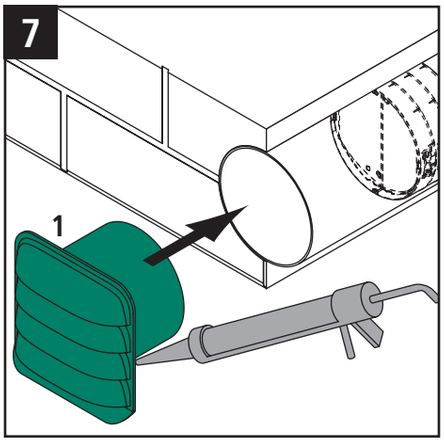

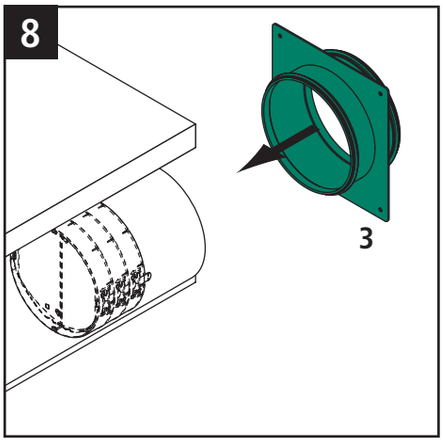

Naber GmbH
Enschedestr. 24

48529 Nordhorn
Deutschland

Tel. +49 5921 704-0
Fax +49 5921 704-140

naber@naber.com
www.naber.com

09.2017