

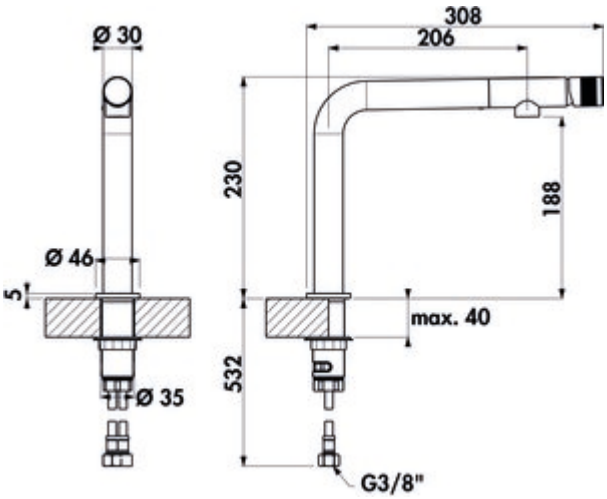

LINEA Turno Solo

Produktnummer: 5011283
Konfiguration: edelstahlfinish, Hochdruck

Konfigurationsoptionen
5011282 | chrom, Hochdruck
5011283 | edelstahlfinish, Hochdruck

✓ Spültischarmatur
✓ Hochdruck
✓ schwenkbar

Einhebelmischer. Mit schwenkbarem Auslauf, integrierter Kopfsteuerung und Keramikkartusche.
— ergonomische Bedienbarkeit durch Kopfsteuerung am Auslaufende
— die hohe Auslaufposition ermöglicht einfaches Befüllen höherer Gefäße
— Laminarstrahlregler
— Schwenkbereich 200°
— Bohr-Ø 35 mm
— entspricht der deutschen und europäischen Trinkwasserverordnung/-richtlinie

Design by tbSTUDIO, Berlin.

BELGAQUA

KERAMISCHE DICHTUNG

weitere Infos...

Naber GmbH
Enschedestr. 24
DE-48529 Nordhorn

Tel. +49 5921 704-0
Fax +49 5921 704-140
naber@naber.com

Technische Daten

Artikeltyp	Spültischarmatur
Marke	LINEA
Aufbauhöhe gesamt	230 mm
Ausladung	206 mm
Auslauf	schwenkbar ergonomische Bedienbarkeit durch Kopfsteuerung am Auslaufende
Auslaufhöhe	188 mm
Bohrdurchmesser	35 mm
Griffposition	vorne
Herstellergarantie	5 Jahre Herstellergarantie (außer auf Verschleißteile) 10 Jahre Nachkaufgarantie auf Ersatzteile Ihren Anspruch auf Kundenservice in der Garantiezeit regeln wir individuell nach Absprache.
Kartusche mit keramischen Dichtscheiben	Ja
Schwenkbereich Auslauf	200°
Strahlart	Laminarstrahl
Werkskundendienst	Nein

Armaturenart	Einhebelmischer
Betriebsdruck	Hochdruck
Breite	46 mm
Material	Messing
Designer	Design by tbSTUDIO, Berlin
Arbeitsplattenstärke	40 mm
Hahnlochanzahl	1
Kartuschengröße	25 mm
federgeführte Schlauchbrause	Nein
Anschlussart	G 3/8“ F
Anschlussgröße	DN 15
Anschlussschläuche	900 mm

Naber GmbH
Enschedestr. 24
DE-48529 Nordhorn

Tel. +49 5921 704-0
Fax +49 5921 704-140
naber@naber.com