

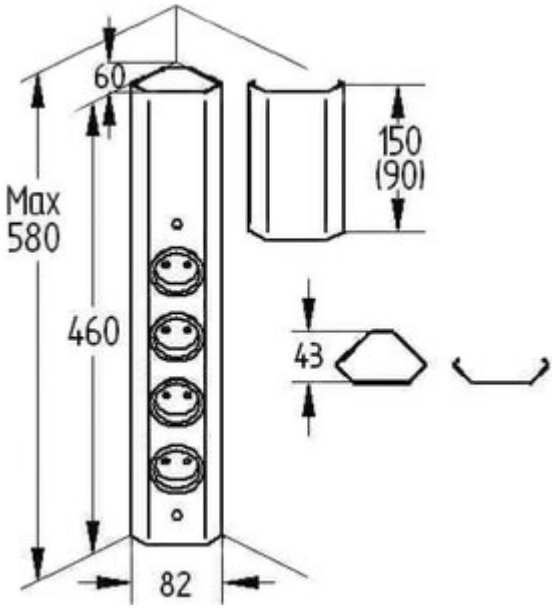

Mira Eck small USB A/C

Produktnummer: 7053242
Konfiguration: schwarz matt

Konfigurationsoptionen
7053241 | Edelstahl
7053242 | schwarz matt

✓ Ecksteckdosenelement
✓ 3 x Schukosteckdose
✓ eckig

Eck-Steckdosenelement. 3-fach.
— Gehäuse in kompakter Bauform mit teleskopierbarem Ausgleichsstück
— 240 V/16 A
— 460–580 x 59 x 59 mm (H x B x T)
— 1 x USB Charger Typ A, 5 VDC, out: 1000 mA
— 1 x USB Charger Typ C, 5 VDC, out: 1000 mA
— 2000 mm Netzanschlussleitung, Schukostecker lose beigelegt
— Kabelauslass hinten oben

weitere Infos...

Technische Daten

Artikeltyp	Steckdosenelement
Breite	82 mm
Montage/Befestigung	Eckmontage
Netzspannung	240 V/16 A
Zertifizierung	CE
Eigenschaften	rostfrei
Form	eckig
Netzstecker lose beigelegt	Ja
Länge der Zuleitung (primär)	2.000 mm

Steckdosenanordnung	90°
Kabelauslass	Kabelauslass hinten oben
Teleskopfunktion	mit teleskopierbarem Ausgleichsstück
Ausführung Steckdosen	3 x Schukosteckdose
Anzahl USB-Ports	2
USB-Typ	USB-A USB-C
Art des Steckdosenelements	Ecksteckdosenelement
Anzahl Steckdosen (gesamt)	3
Ausführung USB	1 x USB Charger Typ A, 5 VDC, IA/I out: 1000 mA 1 x USB Charger Typ C, 5 VDC, out: 1000 mA

Naber GmbH
Enschedestr. 24
DE-48529 Nordhorn

Tel. +49 5921 704-0
Fax +49 5921 704-140
naber@naber.com