

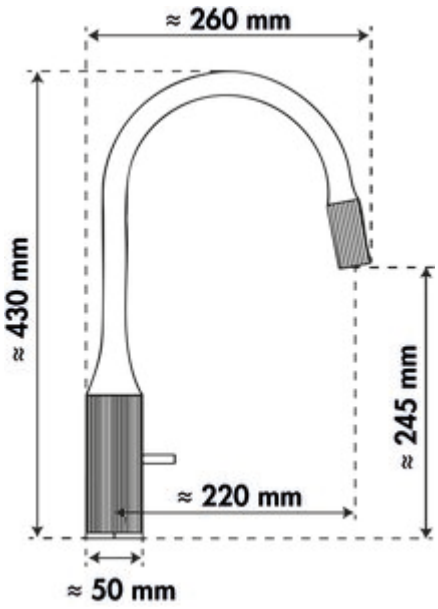

Wasserwerk Grace

Produktnummer: 5021343
Konfiguration: kupfer-schwarz matt, Hochdruck

Konfigurationsoptionen
5021340 | schwarz matt, Hochdruck
5021341 | edelstahlfarbig-schwarz matt, Hochdruck
5021342 | graphit-schwarz matt, Hochdruck
5021343 | kupfer-schwarz matt, Hochdruck

✓ Spültischarmatur
✓ Hochdruck
✓ schwenkbar

Einhebelmischer. Mit schwenkbarem Auslauf, seitlichem Hebel und Keramikkartusche.
— Schwenkbereich 360°
— Bohr-Ø 34–38 mm

BELGAQUA

MADE IN GERMANY

KERAMISCHE DICHTUNG

weitere Infos...

Naber GmbH
Enschedestr. 24
DE-48529 Nordhorn

Tel. +49 5921 704-0
Fax +49 5921 704-140
naber@naber.com

Technische Daten

Artikeltyp	Spültischarmatur
Marke	Wasserwerk
Anzahl Griffe	1
Aufbauhöhe gesamt	430 mm
Ausladung	220 mm
Auslauf	schwenkbar
Auslaufhöhe	245 mm
Bedienungsart	Hebel
Bohrdurchmesser	34-38 mm
Griffposition	rechts
Herstellergarantie	10 Jahre Herstellergarantie (außer auf Verschleißteile)
Kartusche mit keramischen Dichtscheiben	Ja
Schwenkbereich Auslauf	360°
Werkskundendienst	Werkskundendienst in Deutschland und Österreich
Armaturenart	Einhebelmischer
Betriebsdruck	Hochdruck
Breite	50 mm
Montage/Befestigung	QuickInstallation: Befestigung mit Gewindestutzen M33 x 1.5 mit Feststellschrauben
Schwenkbereich Griff	0 °
Hahnlochanzahl	1
Schläuche vormontiert	Ja
ECO-Funktion	energiesparende Kaltstart-Funktion
Temperaturbegrenzer/Verbrühschutz	Nein
Mindestabstand Wand zu Mitte Hahnlochbohrung	0 mm
Anschlussschläuche	800 mm

Naber GmbH
Enschedestr. 24
DE-48529 Nordhorn

Tel. +49 5921 704-0
Fax +49 5921 704-140
naber@naber.com